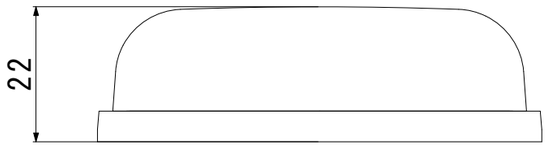

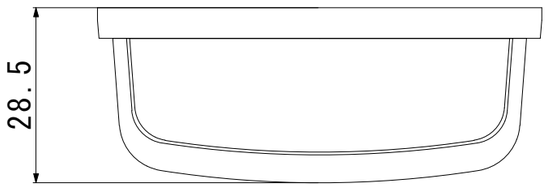

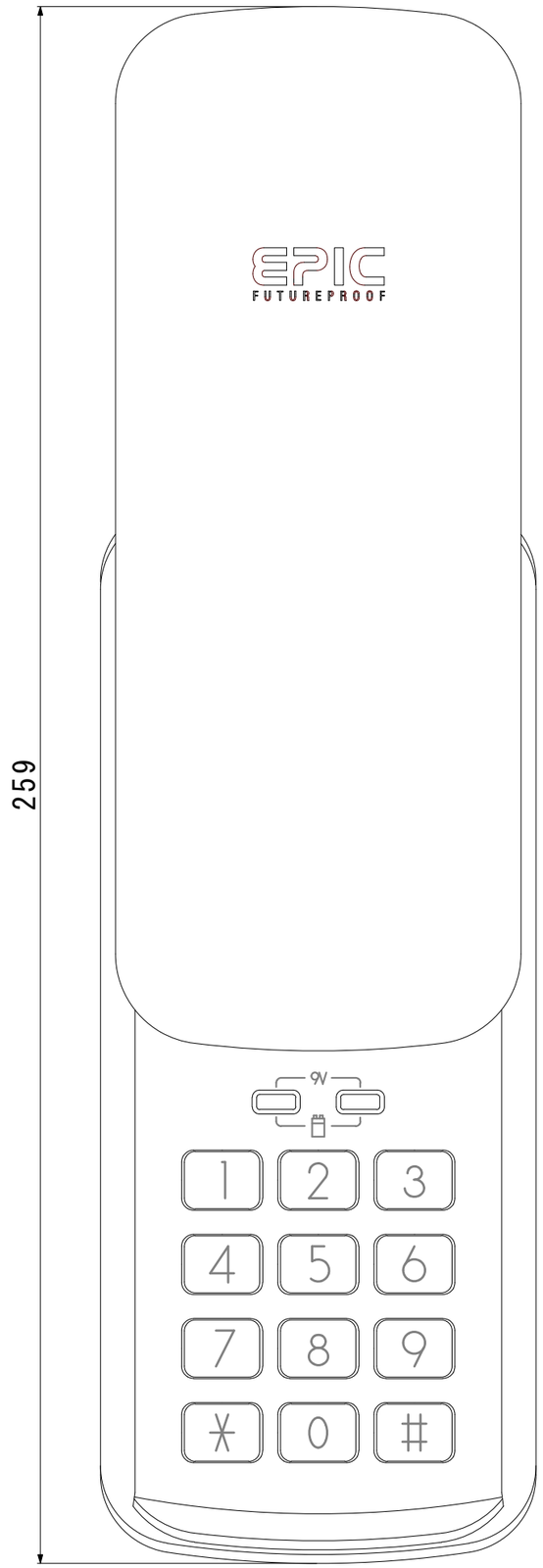

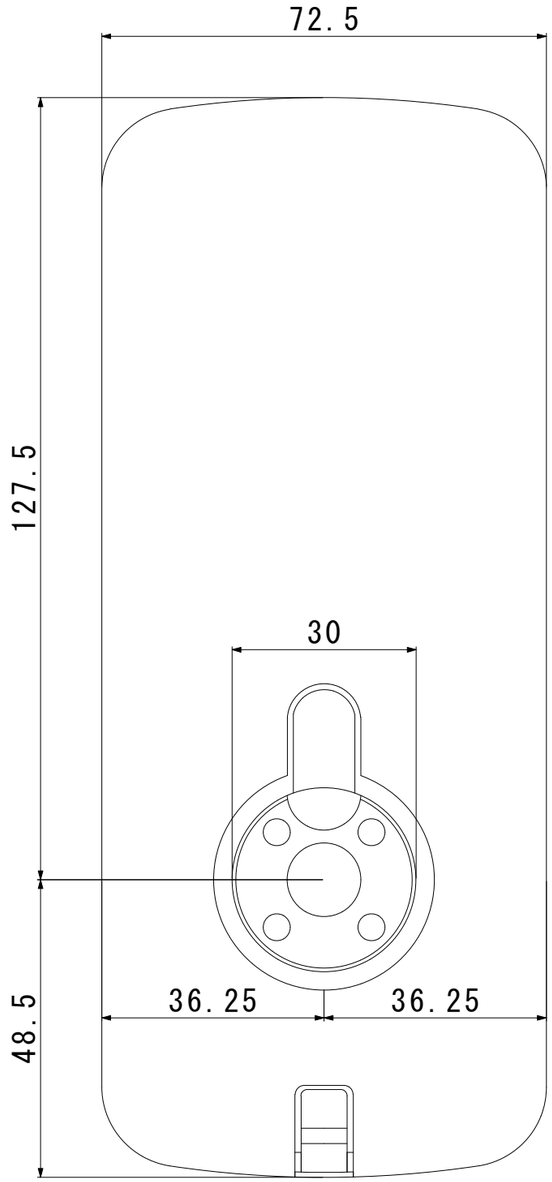

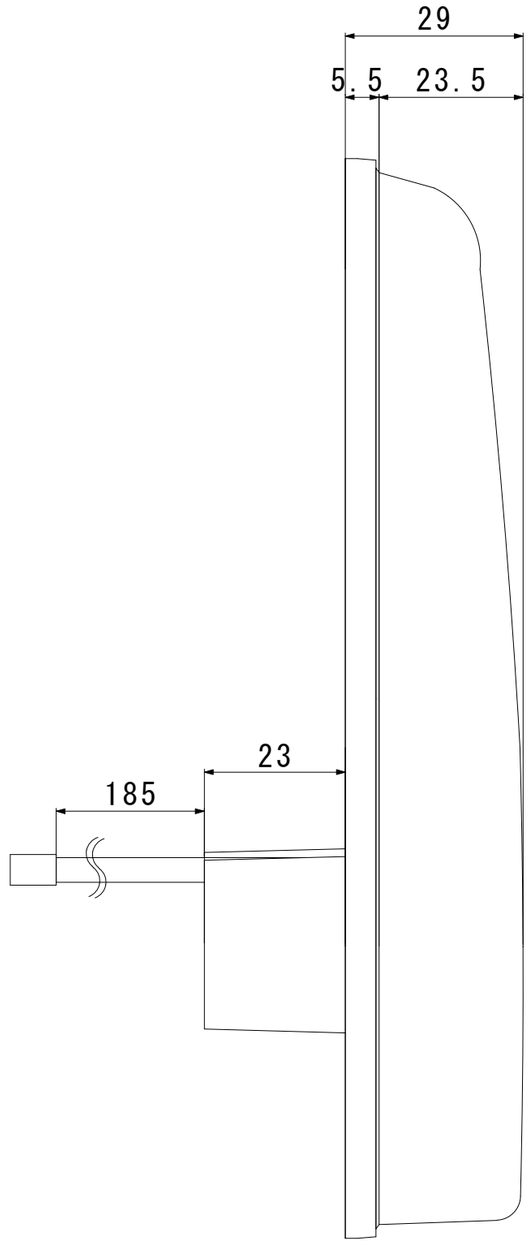

ES-B10 室外機

単位(mm)
縮尺(1/1)

EPIC
FUTUREPROOF

ES-B10　室内機寸法
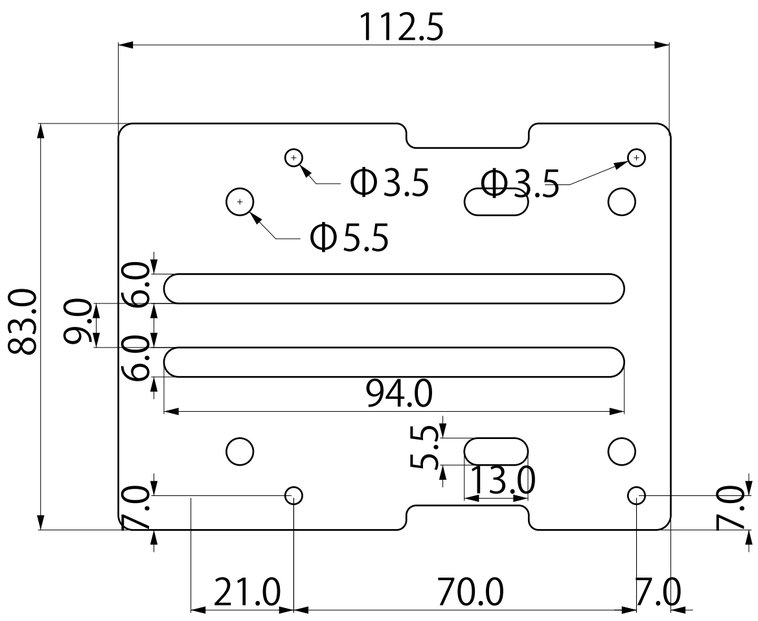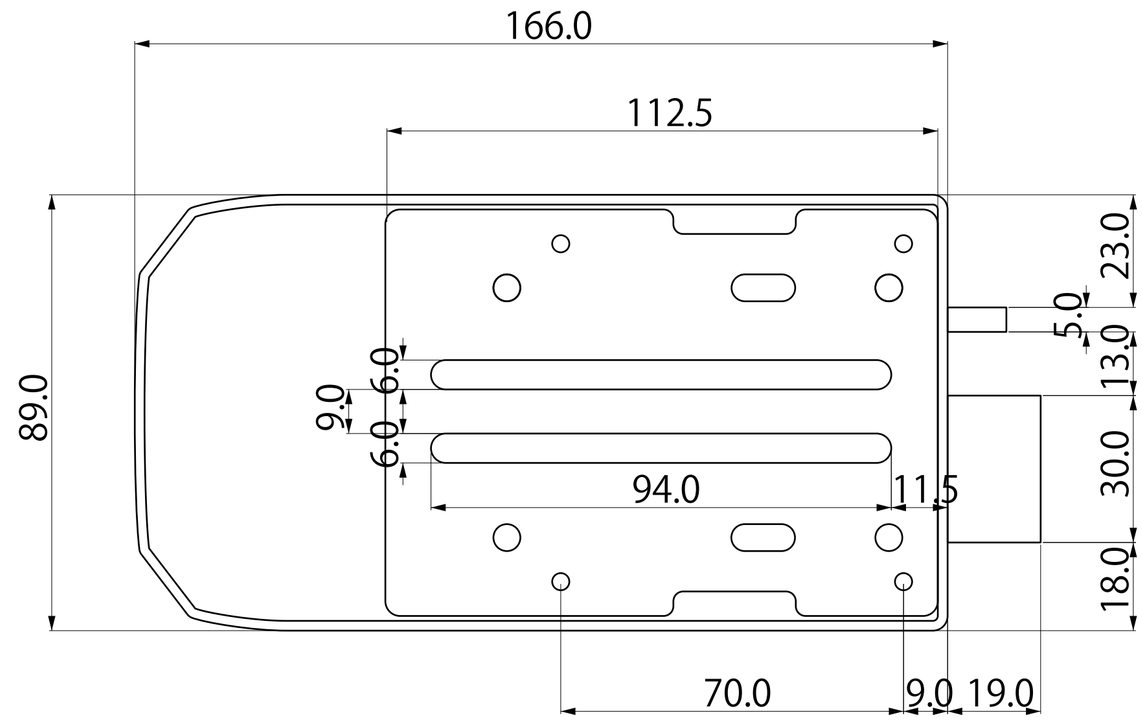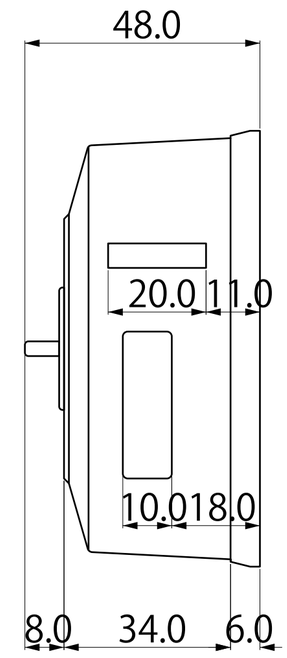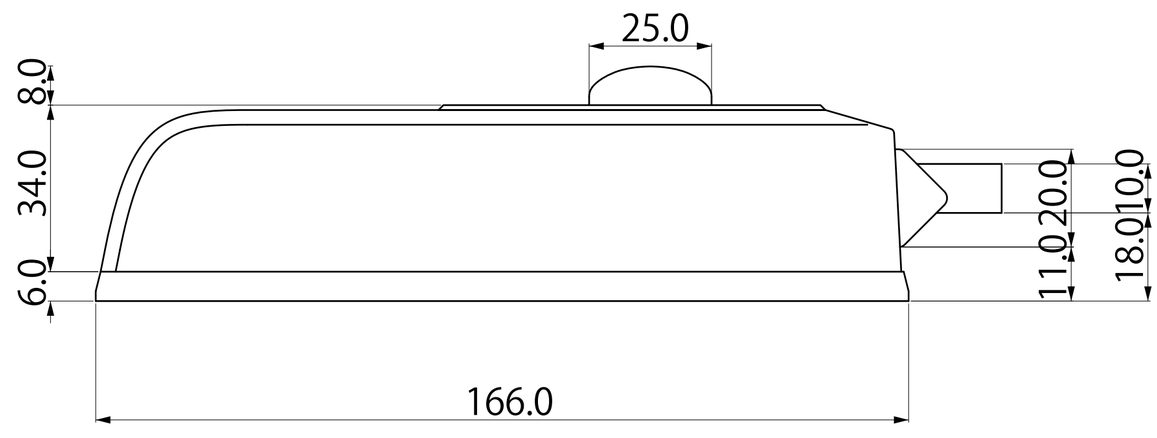
固定プレート（t3）